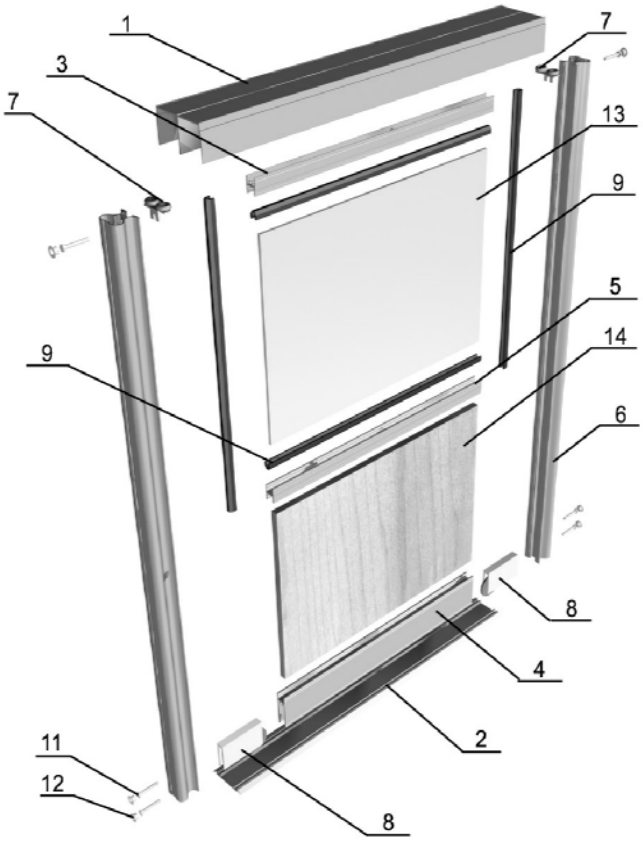

Схема сборки раздвижной створки (двери)

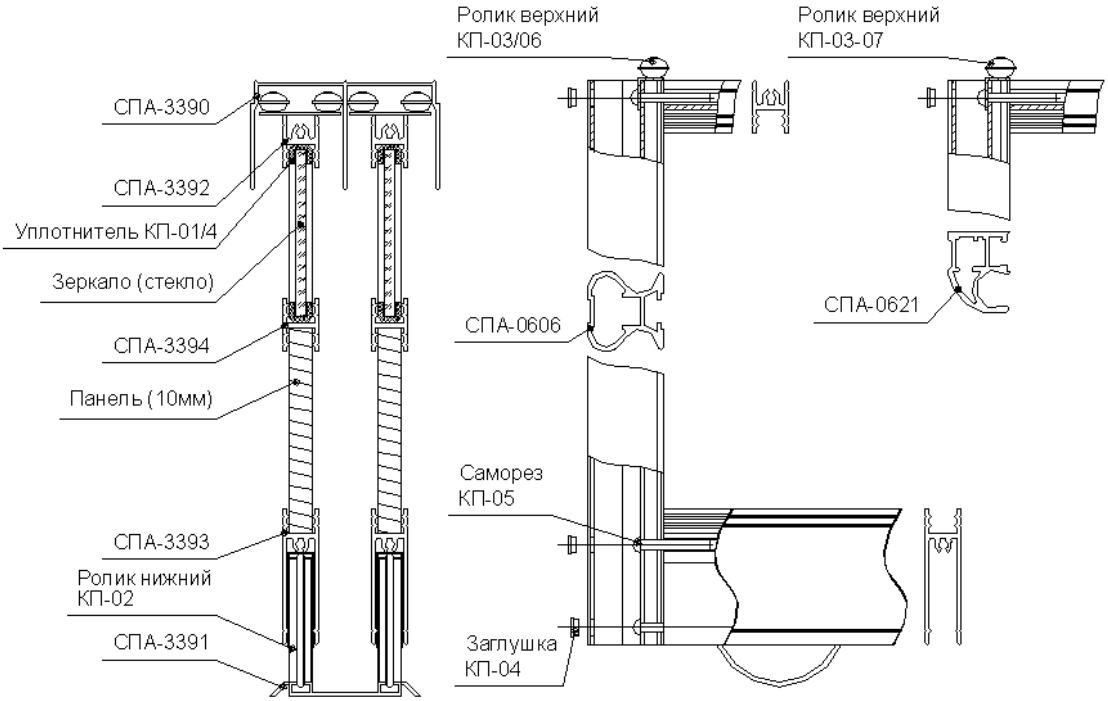

1. Направляющая верхняя СПА-3390	2. Направляющая нижняя СПА-3391
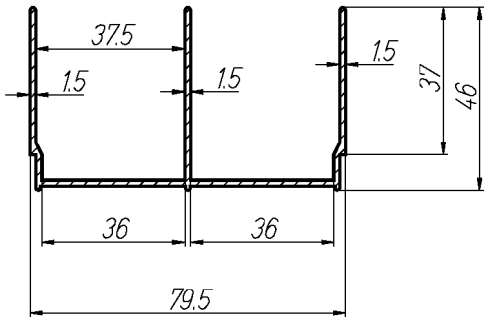	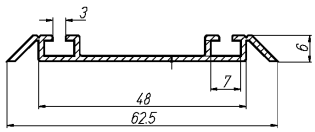
	3. Ригель верхний СПА-3392
	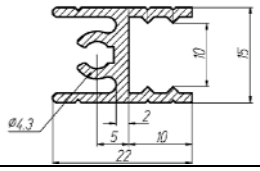
4. Ригель нижний СПА-3393	**5. Ригель средний СПА-3394**
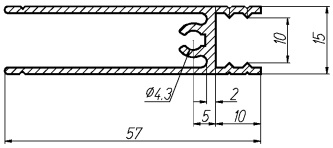	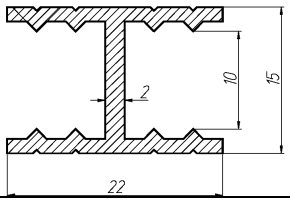
6. Стойка СПА-0606	**6а. Стойка СПА-0621 (вариант 2)**
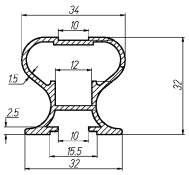	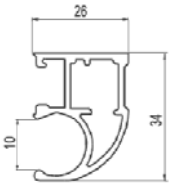
7. КП-03/06 Ролик верхний	**7а. КП-03/07 Ролик верхний**
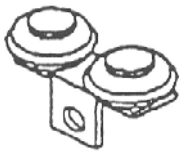	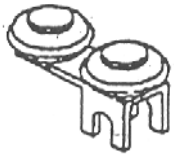
8. КП-02 Ролик нижний	**9. КП-01/4 мм. Уплотнитель (для зеркала толщиной 4 мм.)**
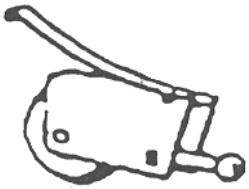	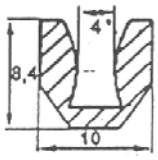
9а. КП-01/8 мм. Уплотнитель под 8 мм.	**11. КП-04 Саморез** / **12. КП-05 Заглушка**
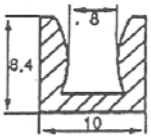	

10. Винт регулировочный
13*. Стекло, зеркало толщиной 4 или 8 мм
14*. Панель ДСП, МДФ, ламинат толщиной 10 мм.
*** — (в комплект поставки не входит)**